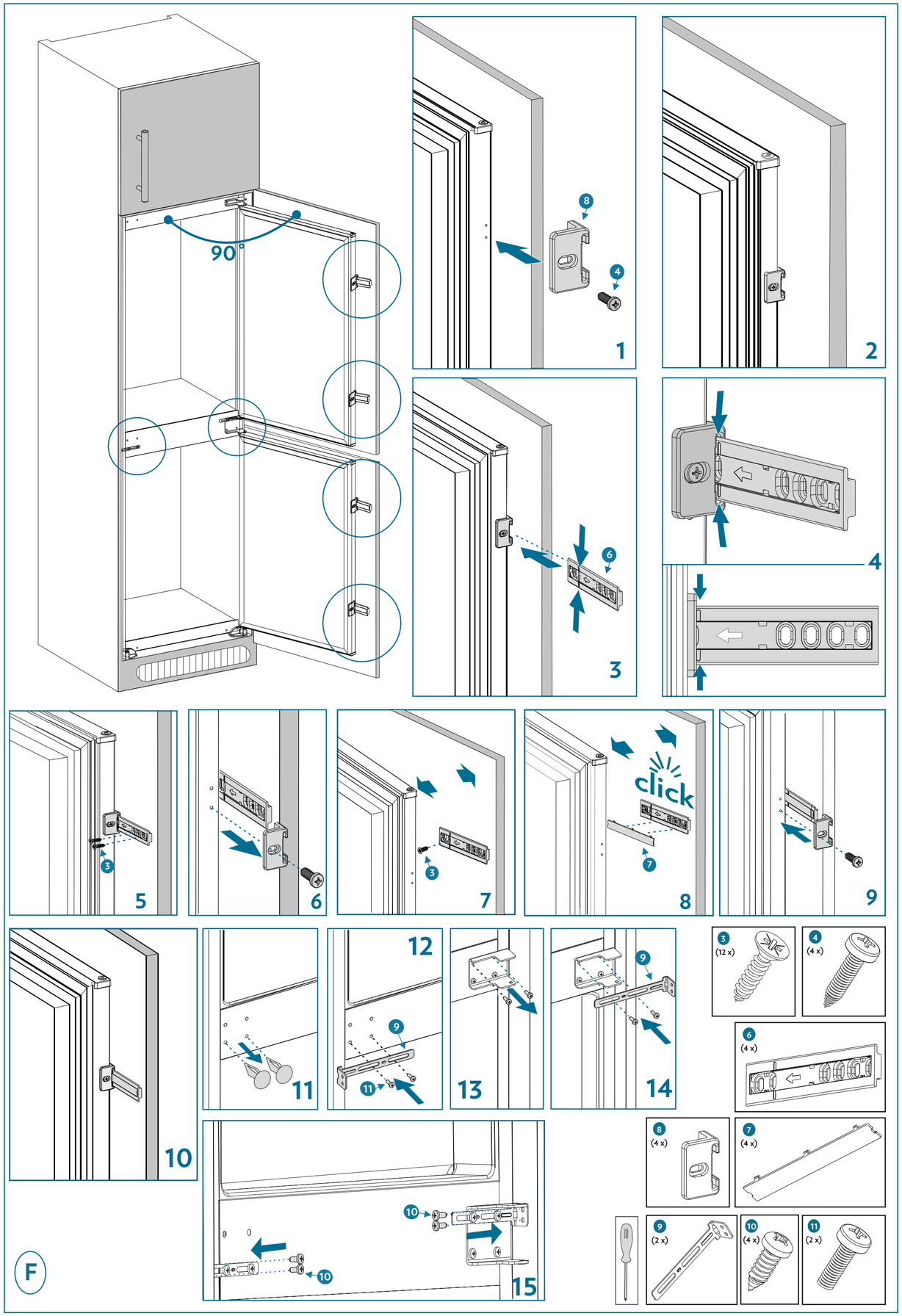

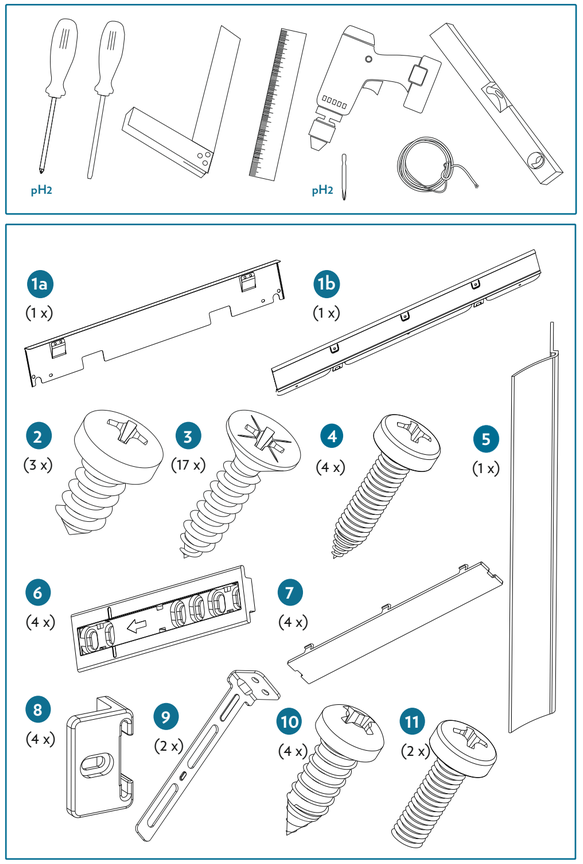

52406889

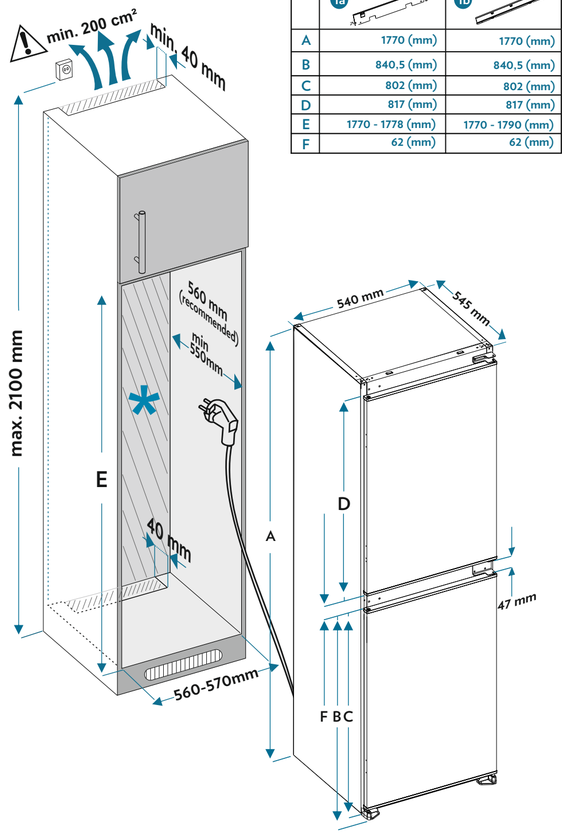

	1a	1b
A	1770 (mm)	1770 (mm)
B	840,5 (mm)	840,5 (mm)
C	802 (mm)	802 (mm)
D	817 (mm)	817 (mm)
E	1770 - 1778 (mm)	1770 - 1790 (mm)
F	62 (mm)	62 (mm)

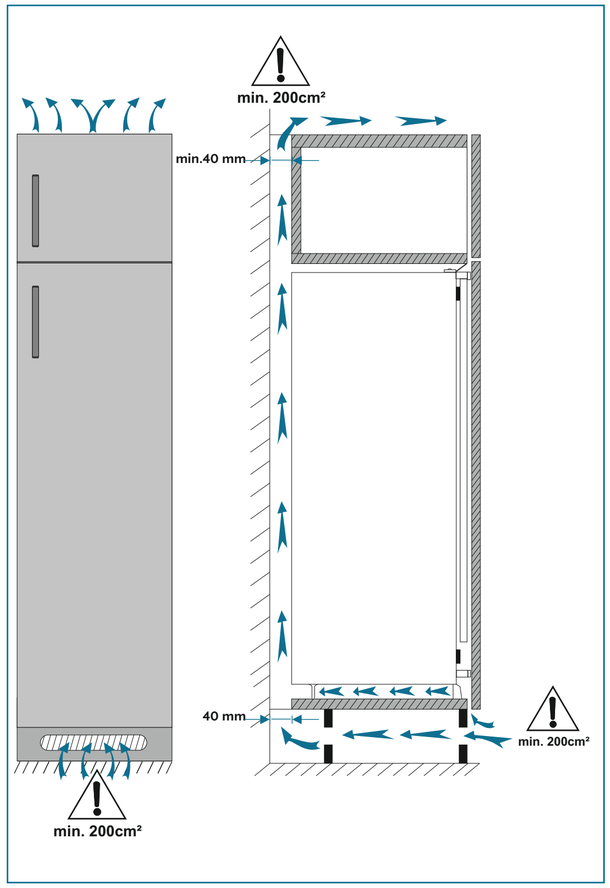

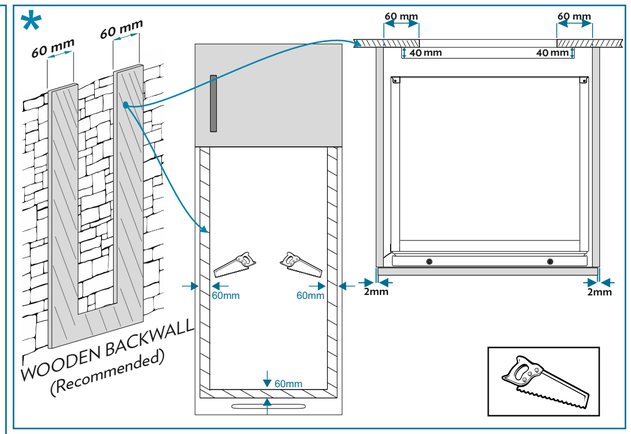

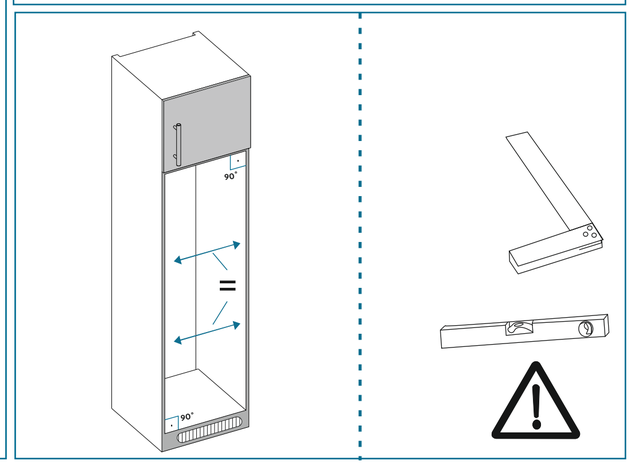

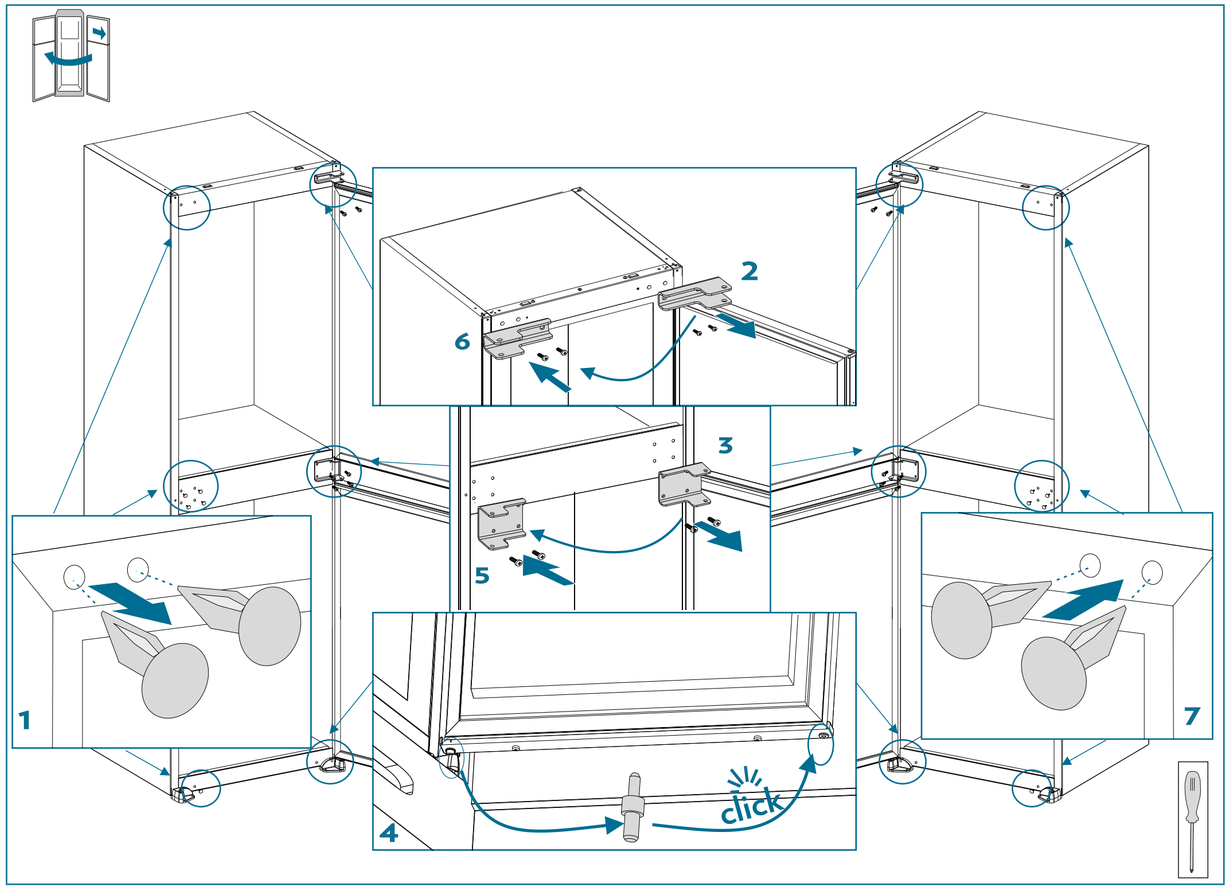
1
2
3
4
5
6
7
click

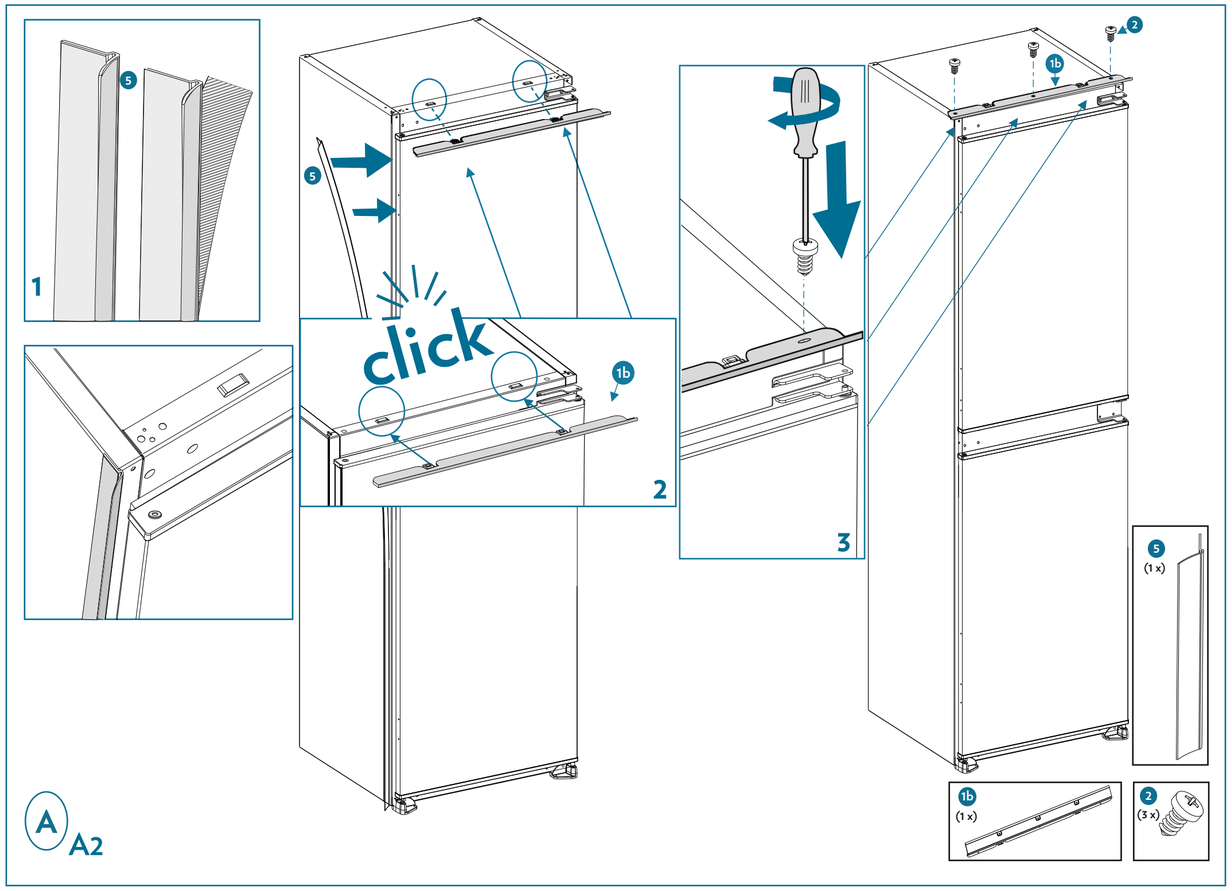
A
A2
1
2
3
5
1b
click
5
(1 x)
1b
(1 x)
2
(3 x)

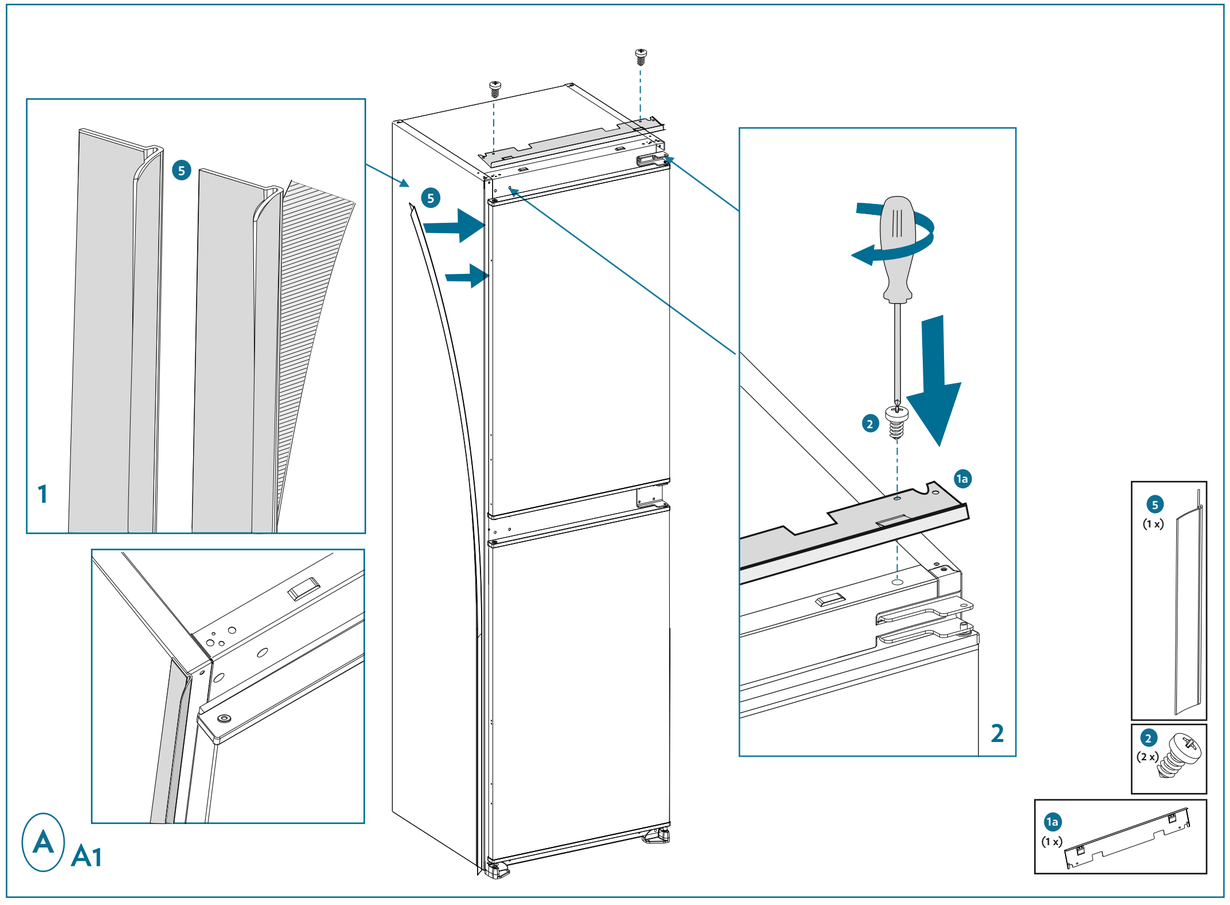
A
A1
1
2
5
2
1a
5
(1 x)
2
(2 x)
1a
(1 x)

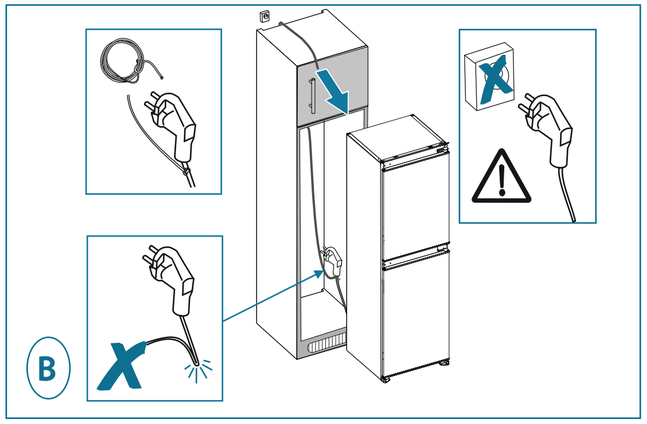
B

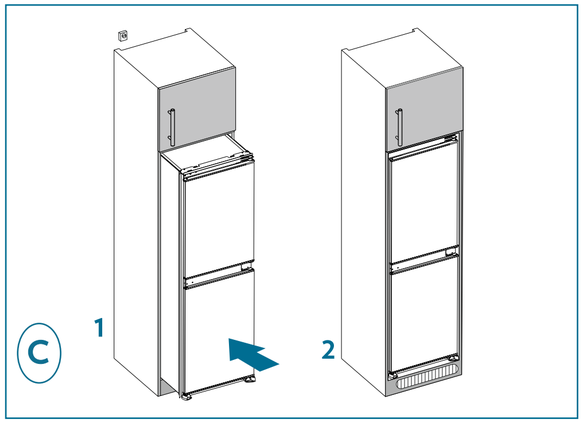
C
1
2

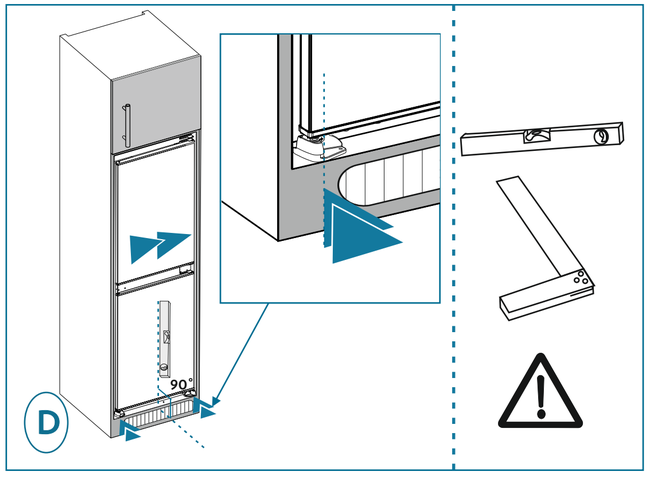
D
90°

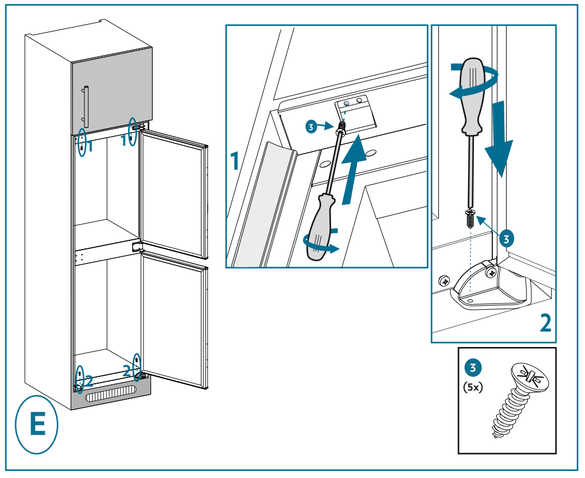
E
1
2
3
3
(5x)